Schnitt A–B
Section A–B

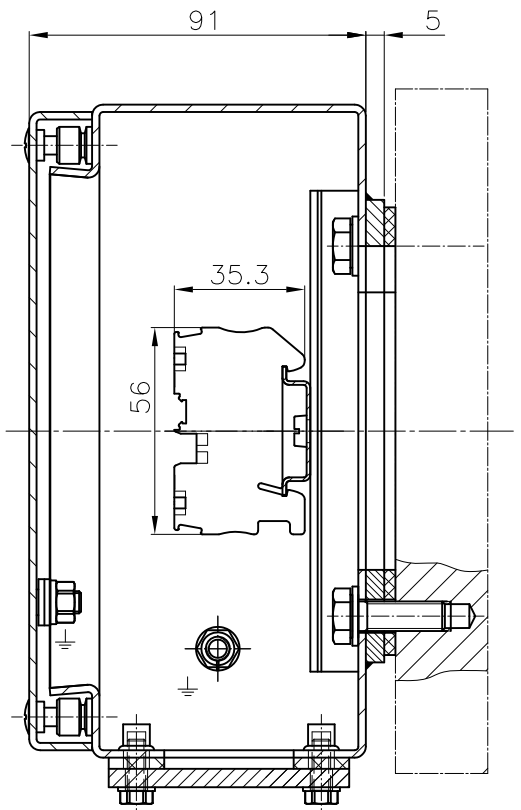

Ansicht ohne Deckel
View without cover

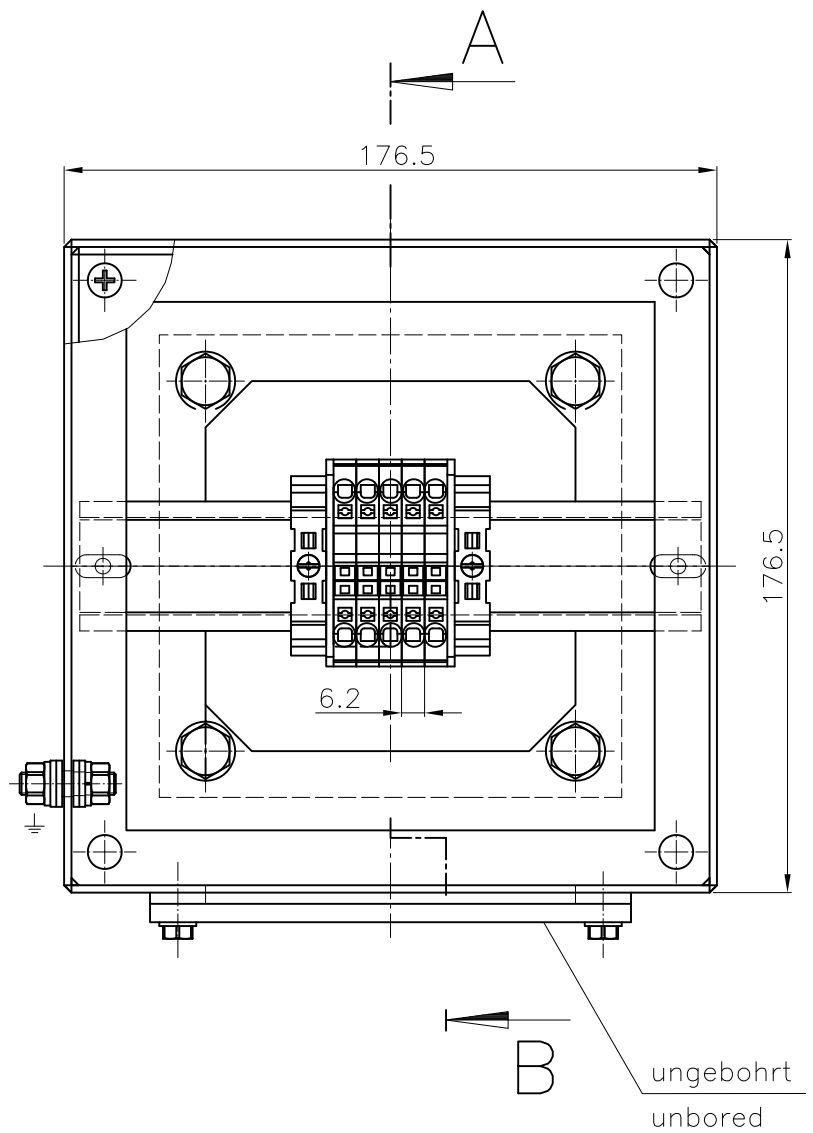

Hilfsklemmenkasten: Typ GR.1, 176,5x176,5x91 Edelstahl (Fa. ROSE)
Terminal box:

Schutzart nach EN 60529: IP66 (bei fachgerechter Verwendung der Leitungseinführungen)
Degree of protection EN 60529: IP66 (after proper sealing of the cable entries)

Nennisolationsspannung: 550 V (für Reihenklemme)
Insulation rating:

Zündschutzart: II 2G Ex e II T4, PTB 00 ATEX 1052
Type of protection

Reihenklemme : Fa. PHOENIX, Typ PT 4
Line–up terminals:

Nennquerschnitt : 4mm² mehrdrähtig (max. 6 mm² eindrähtig)
Conductor cross section: 4mm² stranded (max. 6 mm² single conductor)

Benennung / Benennung#a: HILFSKLEMMENKASTEN Stillstandsheizung TERMINAL-BOX space heater						SCHORCH					
						Zeichnungsnr. / Zeichnungsnr#a: 8521337			Version / Version#a: 00	Format / Format#a: DIN A1	
Type / Type#a: KV6534B-AA04	Änderungssymbol / Aenderungssymbol#a: 1			TSN / TSN#a: M139		Schulz	Benker	Benker	07.04.2017	00	-
Auftragsnr. / Auftragsnr#a: 44205702	ACAD Inventor / ACAD Inventor#a	aus Zeichnung / aus Zeichnung#a: 8521043		Maßstab / Maßstab#a: 1:1		Ersteller / Ersteller#a	Geprüft / Geprueft#a	Genehmigt / Genehmigt#a	Datum / Datum#a	Änderung / Aenderung#a	